ՀԱՏՈՒՅԹ 1 - 1

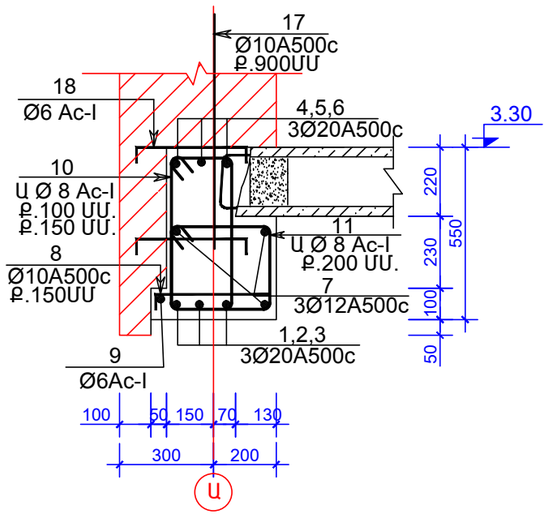

ՀԱՏՈՒՅԹ 2 - 2

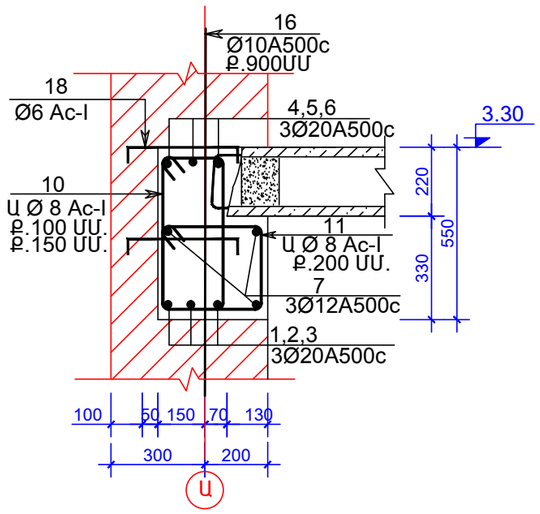

ՀԱՏՈՒՅԹ 3 - 3

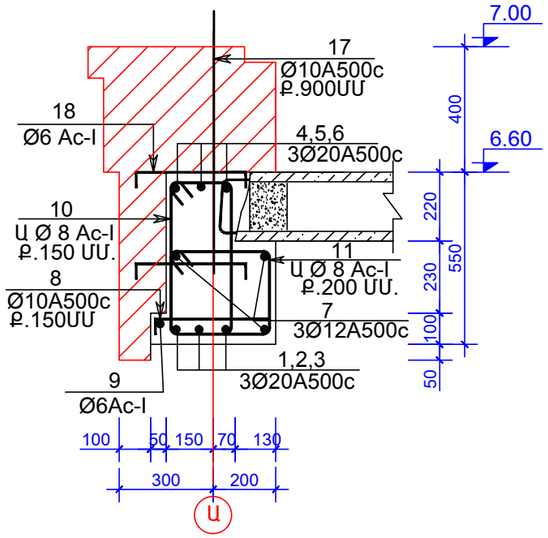

ՀԱՏՈՒՅԹ 4 - 4

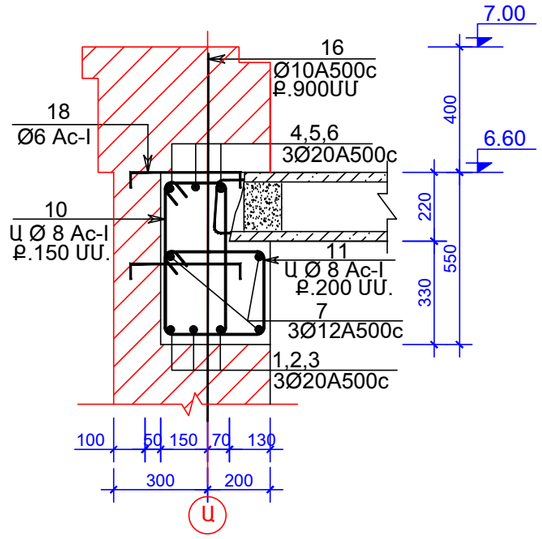

ՀԱՏՈՒՅԹ 5 - 5

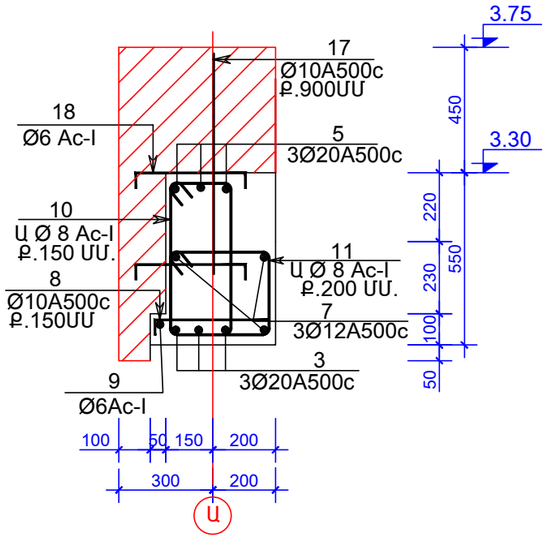

ՀԱՏՈՒՅԹ 6 - 6

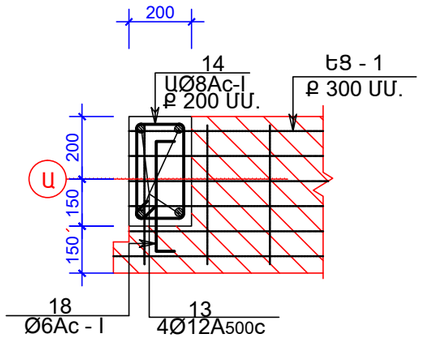

ՀԱՏՈՒՅԹ 7 - 7

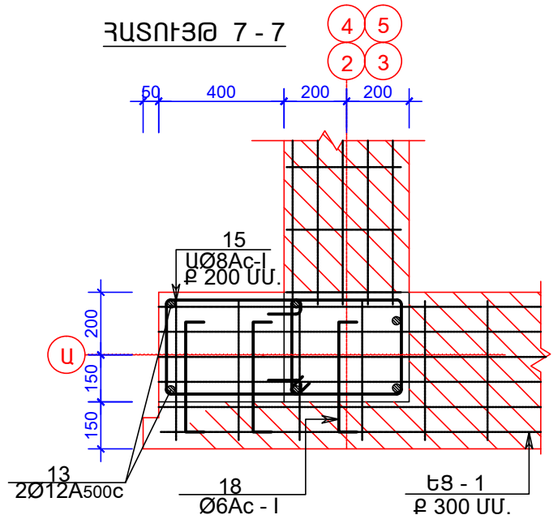

YERANG LLC Architectural designing and construction				ՊԱՏՎԵՐ 04 - 15	ԱԼԲՈՄ 2	ՄԱՍ Կ
	ԿՈՆՍՏՐ.	ԿԱՐԱՊԵՏՅԱՆ Հ.		ՀՀ ՇԻՐԱԿԻ ՄԱՐԶԻ ՎԱՐԴԱՔԱՐԻ 100 ՏԵՂԱՆՈՑ ԴՊՐՈՑԻ ԿԱՌՈՒՑՄԱՆ ԱՇԽԱՏԱՆՔԱՅԻՆ ՆԱԽԱԳԻԾ		
	ՆԱԽԱԳԾԵՑ	ԱՏԱԼՅԱՆՑ Ա.				
					ՓՈՒԼ	ԹԵՐԹ	ԹԵՐԹԵՐ
					Ա.Ն.	21	34
	ԱՄՍԱԹԻՎ	ԳՈՒՅՔԱՀԱՄԱՐ	ԱՐԽԻՎ N %	ՀԱՏՈՒՅԹ 1 - 1 -:- ՀԱՏՈՒՅԹ 8 - 8	ՍՊԸ « ԵՐԱՆԳ »	